第25回　岸和田市長旗争奪少年軟式野球大会
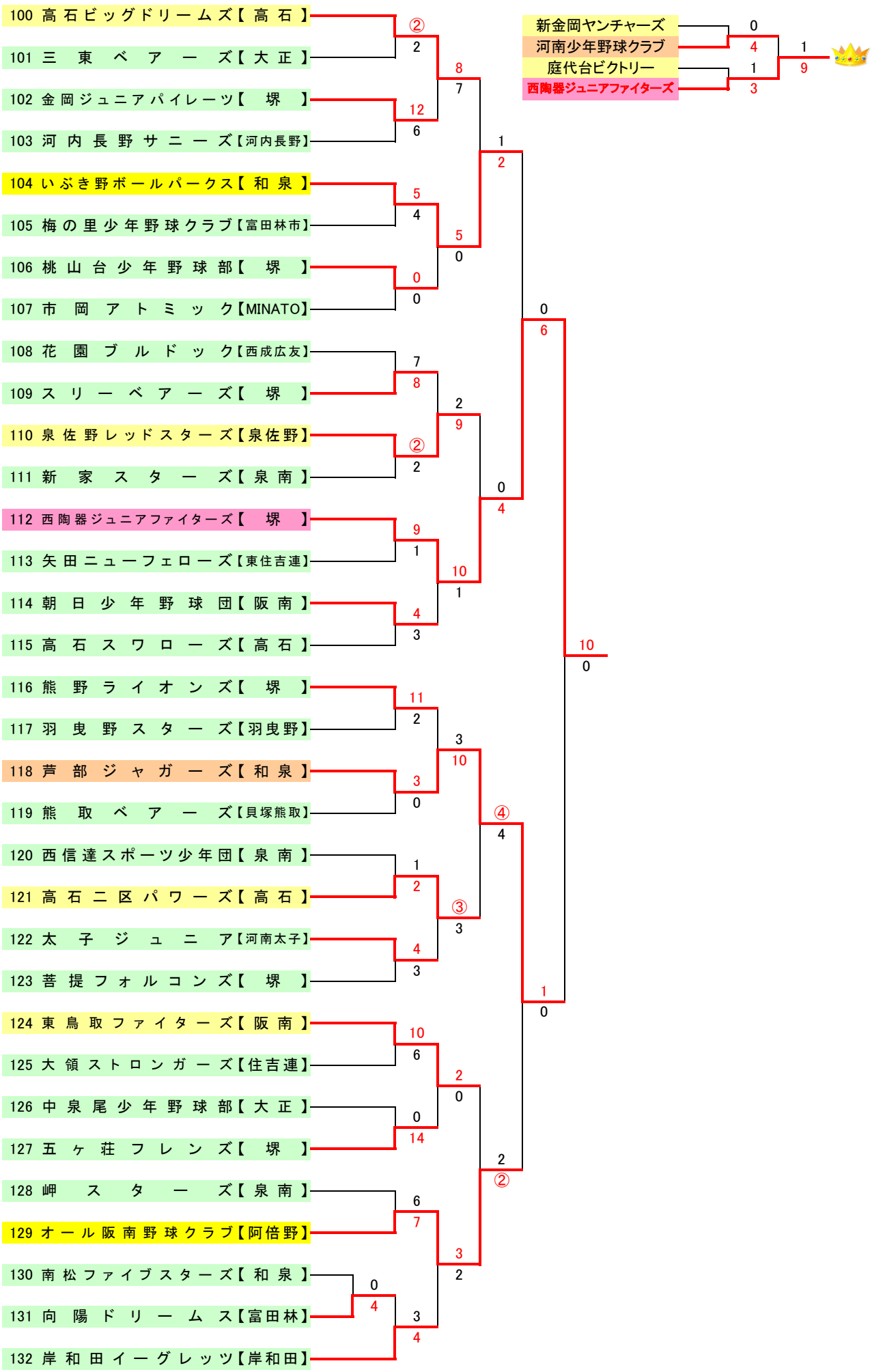
Dブロック