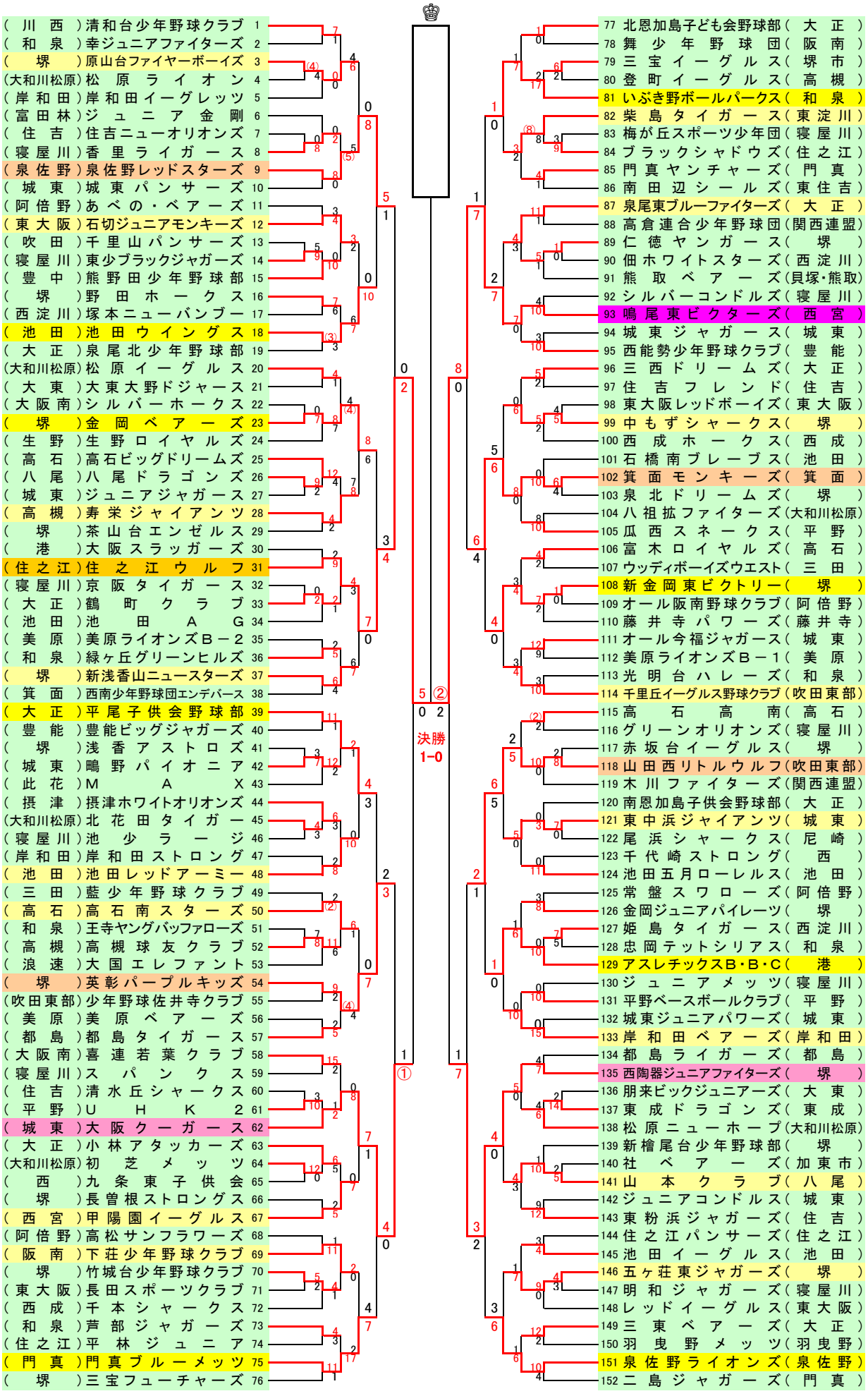第29回大阪ジュニア大会