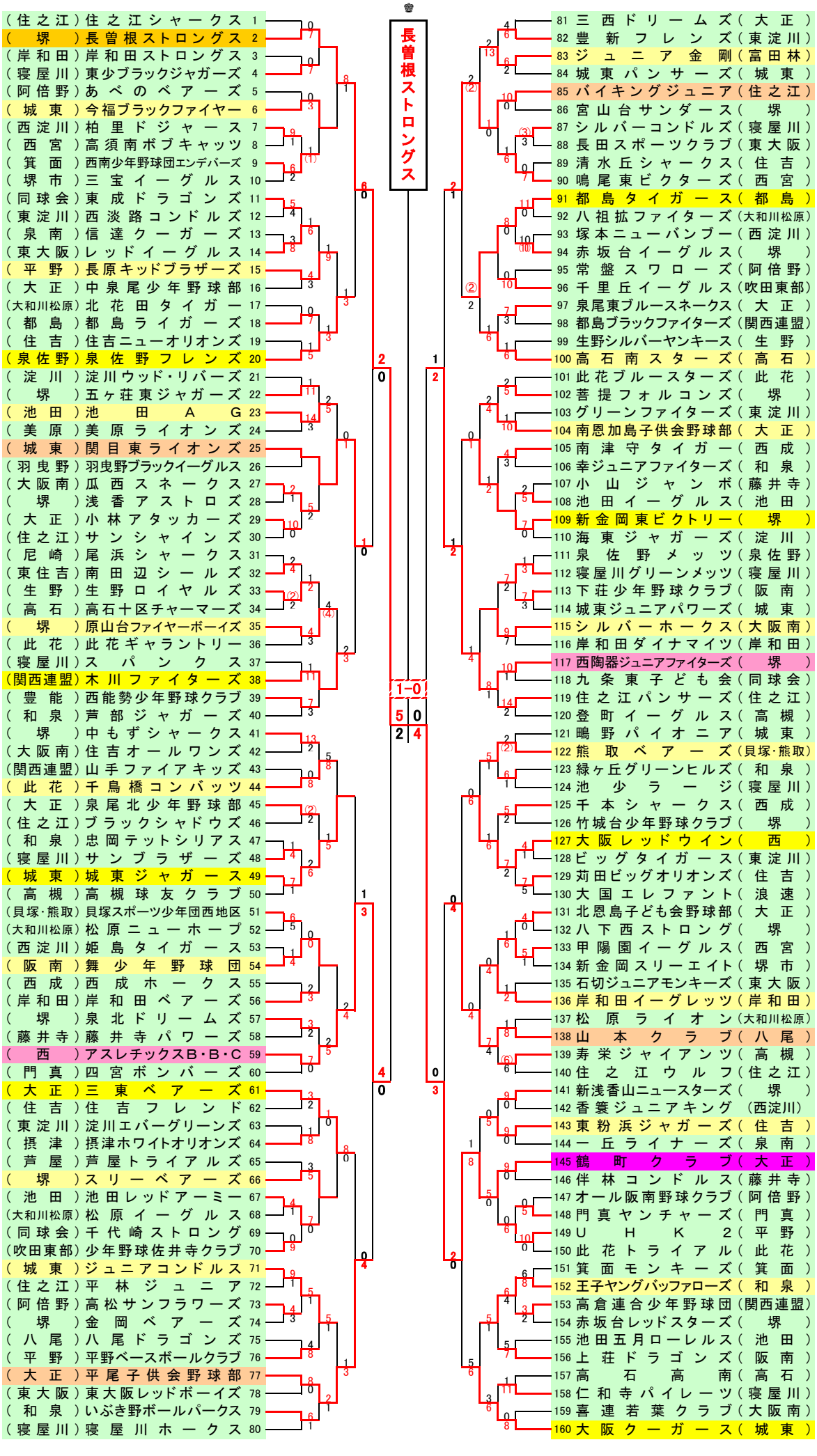第１１回なみはや旗争奪大会